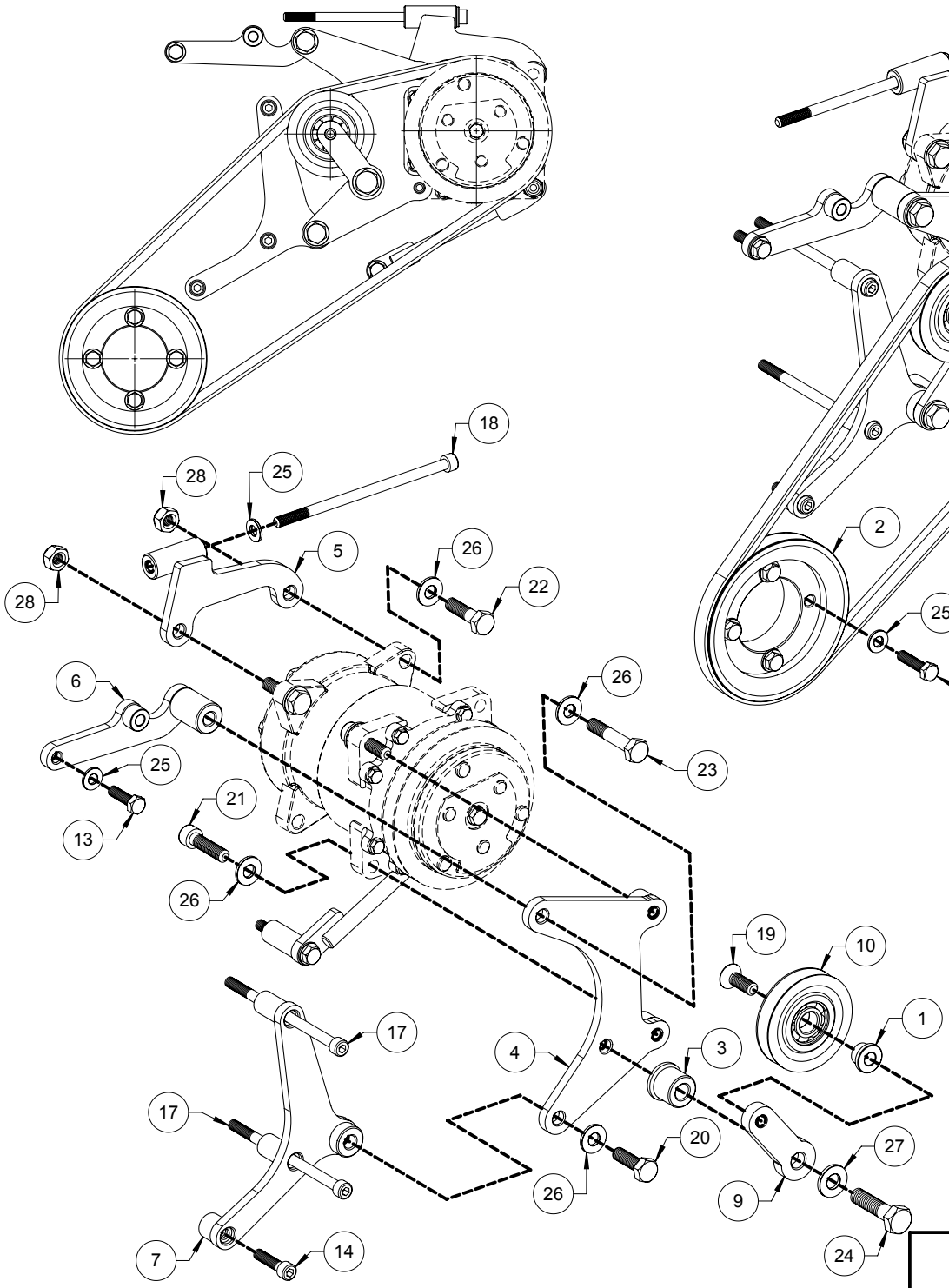

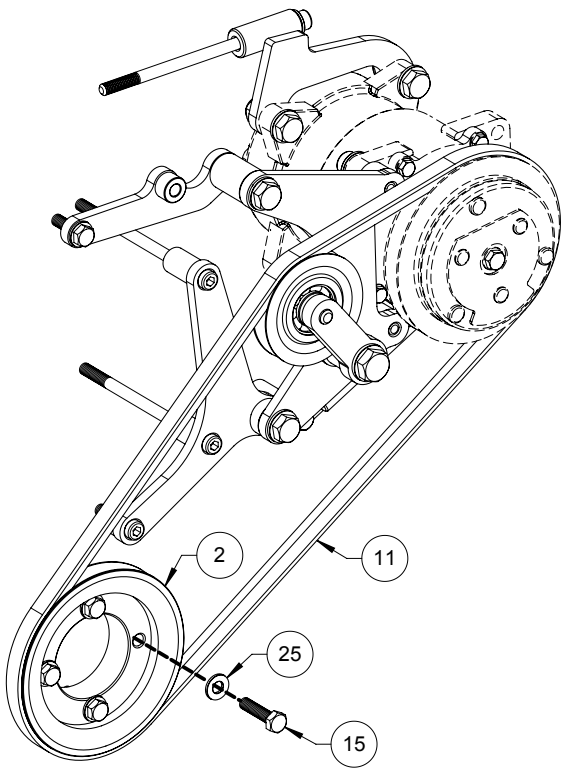

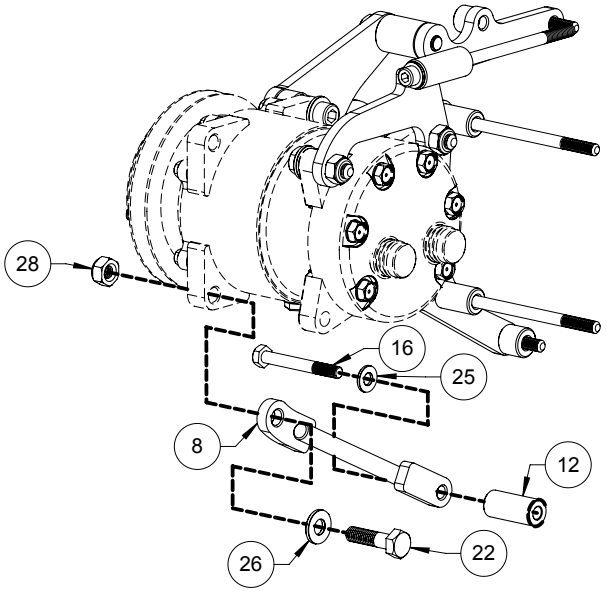

Pos	Q.tà	Codice	Descrizione
1	1	IV3C.012-012	Distanziale con Guida Fermo TSEI
2	1	MI1C.006-003	Puleggia Motore
3	1	MI2C.009-009	Distanziale in Sagoma per Manovella Tendicinghia
4	1	MI2C.009-010	Supporto Anteriore Compressore
5	1	MI2C.009-020	Supporto Posteriore per Compressore
6	1	MI2C.009-030	Rinforzo Superiore Supp. Ant. Comp.
7	1	MI2C.009-040	Rinforzo Inferiore Supp. Ant. Comp.
8	1	MI2C.009-050	Puntone Posteriore
9	1	MAN-ST-010-001	Corpo Manovella Tendicinghia Standard
10	1	PUL-100-000	Puleggia D=79 completa
11	1	3A0000	Cinghia Trapezoidale 13 x .....
12	1	DIS-188-H40	Distanziale De=18 Di=8.5 Altezza 40 mm
13	1	VTE-830-1.25-5739	Vite M 8 x 30 Passo 1.25 UNI 5739
14	1	VTE-835-1.25-5931	Vite M 8 x 35 Passo 1.25 UNI 5931 TCEI
15	4	VTE-835-1.25-5739	Vite M 8 x 35 passo 1.25 UNI 5739
16	1	VTE-865-1.25-5737	Vite M 8 x 65 UNI 5737
17	2	VTE-8140-1.25-5931	Vite M 8 x 140 UNI 5931 TCEI
18	1	VTE-8160-1.25-5931	Vite M 8 x 160 passo 1.25 UNI 5931 - TCEI
19	1	VTE-1030-1.5-5933	Vite M10 x 30 passo 1.5 UNI 5933 - TSEI
20	1	VTE-1035-1.5-5739	Vite M 10 x 35 passo 1.5 UNI 5739
21	2	VTE-1040-1.5-5931	Vite M 10 x 40 passo 1.5 UNI 5931 (TCEI)
22	3	VTE-1040-1.5-5737	Vite M 10 x 40 Passo 1.5 UNI 5737
23	1	VTE-1055-1.5-5737	Vite M 10 x 55 Passo 1.5 UNI 5737
24	1	VTE-1250-1.25-5738	Vite M 12 x 50 Passo 1.25 UNI 5738
25	7	REL-8-WA	Rondella Elastica per Viti M8 Speciale WA
26	7	REL-10-WA	Rondella Elastica per Viti M10 Speciale WA
27	1	REL-12-WA	Rondella Elastica per Viti M12 Speciale WA
28	3	DDO-10AF-7474	Dado Autofrenante M 10 UNI 7474

Data :	Anno :	Cilindrata :	CODICE	Rev.
09/02/2012	2007 >	3000 cc	MI2C.009-000	1
Compressore : TM-13,15,16	Marca : MITSUBISHIFUSO	Motore : 4M42-3AT4-€4		
Modello : CANTER 3.0 EURO 4				

Disegno di Proprietà della WEST Aircon S.r.l. - Senza autorizzazione della stessa , il presente disegno non potrà essere utilizzato per la costruzione del disegno rappresentato , ne venire comunicato a terzi o riprodotto . La WEST Aircon tutelerà i propri Diritti a rigore di Legge.

A 3